PALLETIZING

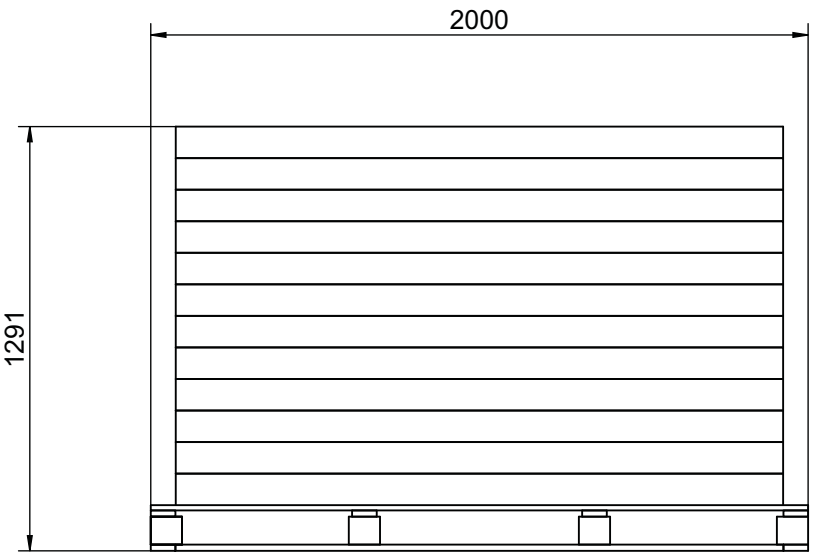

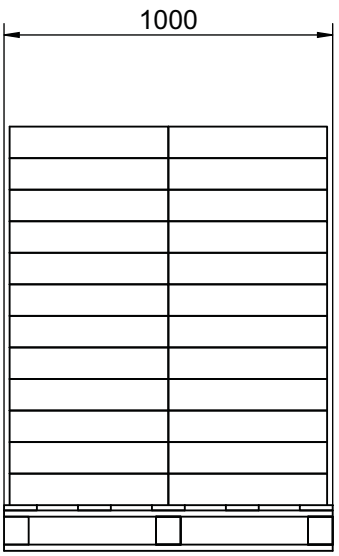

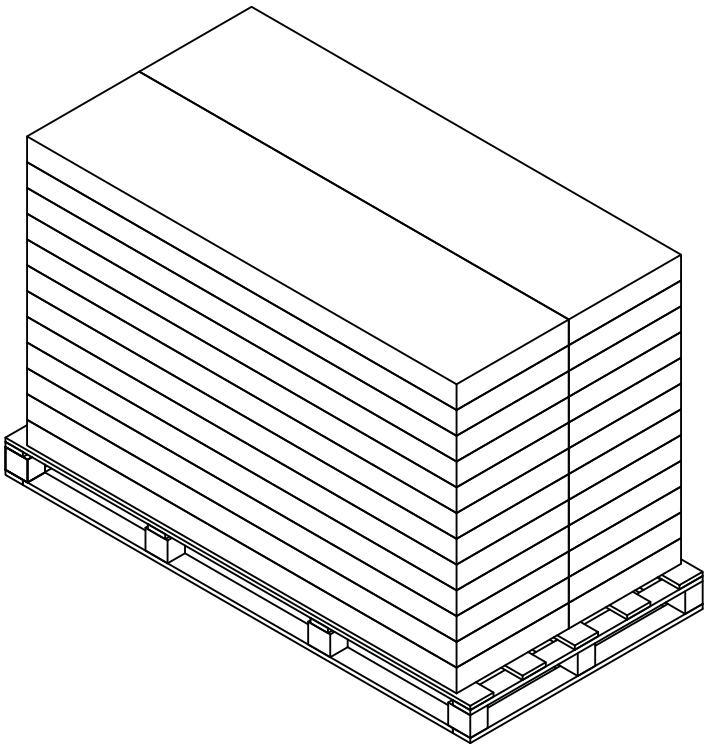

Rev.	Latest Revision / Description
A	Første udgave.

Item number	Component	Pcs.	L	W	T	Gross weight in kg	Net weight in kg
089154	Palle, TS12A, Special.	1	2000	1000	139		
Box 1 of 1		24	1848	483	96	31,0	29,7

tvilum

59007

Skoskab 4 klaplåger med 2 rum

Shoes

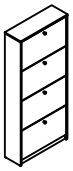

INIT:	**JR**	**DATE :**	**02-10-2018**
REVISION:	**A**	**Approved by:**	***JR***
DWG.NO.	**59007-70**		